Spülbecken Big Bowl

Becken rechts

Edelstahlspülen

Code: 1561 201

EINZELHEITEN

Einbaurand	Standard (8 mm Rand)
Finish	Spazzolato Foster
Material	Edelstahl AISI 304
Textur	Gebürstet
Basis	60 cm
Abmessungen	860x500 mm
Serienmäßige Ausstattung	Befestigungshaken, Dichtung, Abfluss, Überlauf und Siphon, im Karton verpackt
Mischbatteriebohrungen	1 Bohrung als Standard - 2. Bohrung auf Anfrage
Einbauöffnung	840 x 480 mm

Abtropffläche	Ja
Breite	86 cm
Beckengröße	450x400mm
Anzahl der Becken	1 Becken
Abfluss	Abfluss 3,5“

MERKMALE

ABFLUSS 3,5" BASKET	Der Ablauf ist mit einem großen 3,5-Zoll-Abfluss mit praktischem Korbverschluss ausgestattet, der verhindert, dass Feststoffe in den Abfluss fließen.
MEHR WERT	Foster verwendet höhere Stahlstärken als andere Hersteller im Durchschnitt verwenden. Dank unserer langjährigen Erfahrung sind wir in der Lage, qualitativ hochwertige und alterungsbeständigere Spülen herzustellen.
VERSCHIEBBARE HAKEN	Exklusives Foster-Montagesystem, bei dem die Befestigungshaken um den gesamten Umfang des Spülbecken verschoben werden können. Durch wird die Installation vereinfacht, da die Haken an den am besten zugänglichen Stellen angebracht werden können.
ZWEITE/DRITTE BOHRUNG MÖGLICH	Die Spüle kann auf Wunsch bei der Bestellung mit zusätzlichen Bohrungen versehen werden, die für Doppellocharmaturen, ferngesteuerte Abflüsse oder den Einbau von Seifenspendern genutzt werden können. Die Positionen sind in den Zeichnungen mit gestrichelten Löchern markiert.

TECHNISCHE DATEN

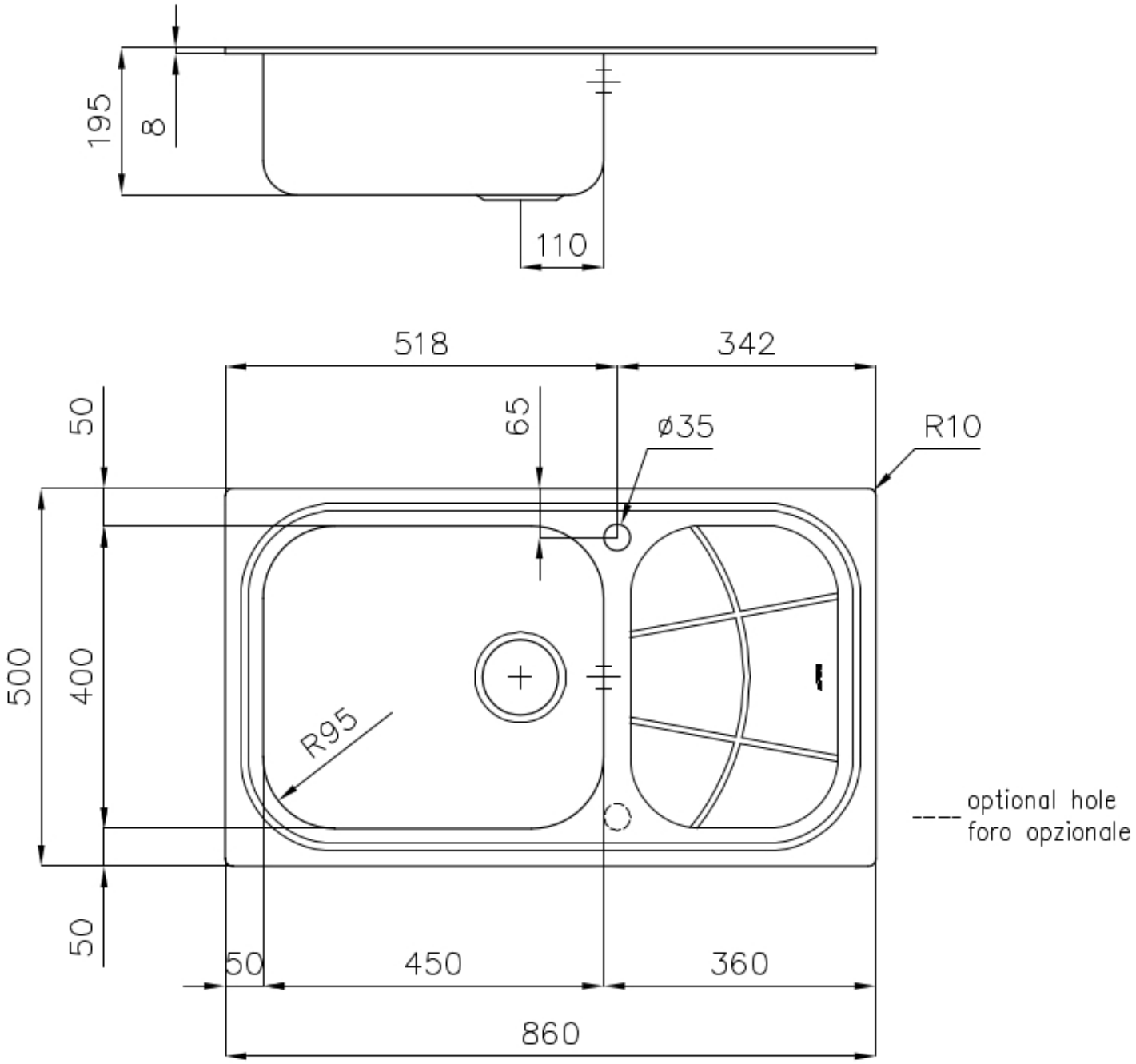

OPTIONALES ZUBEHÖR

Edelstahlkorb
8612 000

Schneidebrett aus Glas
8631 300

Schneidebrett aus HDPE
8657 001

Schneidebrett aus Iroko-Holz
8655 000

PAARUNGEN

Mischbatterie Delta
8441 000

OPTIONALE AUTOMATISCHE ABLAUFGARNITUR

Automatischer Abfluss
8407 100

Automatischer Abfluss
8407 000

Automatischer Abfluss LIRA
8407 102

Automatischer Abfluss LIRA
8407 103